SOLUTIONS CONTENEURS ET BIODÉCHETS
ABRI CONTENEURS & BIODÉCHETS BERLIN

CARACTÉRISTIQUES TECHNIQUES

> Deux dimensions :
  - pour 2 conteneurs (max. 360 litres chaque*
  ou un grand de max. 770 litres**) :
  largeur 1554 x hauteur 1400 x profondeur 973 mm
  - pour 1 conteneur (max. 360 litres*) :
  largeur 792 x hauteur 1290 x profondeur 973 mm
> Structure en tôle galvanisée
> Bardage de fond : avec ou sans bardage de fond
> Système d'ouverture : double porte battante, verrouillage par clé triangle
> Trappes supérieures : ouverture et fermeture assistées d'un vérin, verrouillage par clé triangle



Réf. 208190



Réf. 208194 + 208132

SCHÉMA

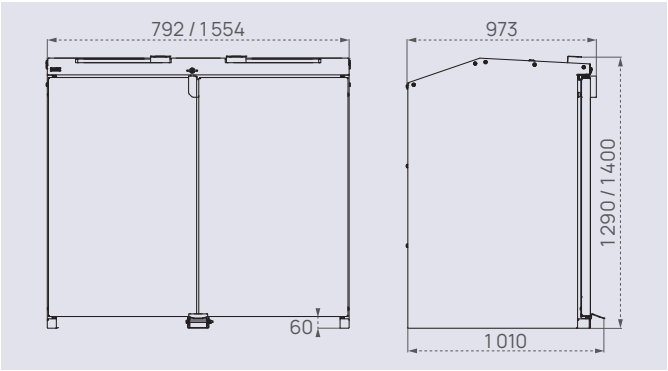

RECOMMANDATIONS DE POSE

> Pose sur platines par goujons d'ancrage (non fournis), trous Ø 9 mm

OPTIONS

> Gabarit de positionnement pour conteneur 240 litres. Inclus dans la version simple
> Kit de 4 autocollants tri sélectifs

RÉFÉRENCES

	Abri pour 2 conteneurs			Abri pour 1 conteneur
	Trappes monochromes	Trappes jaune et bleue	Trappes jaune et grise	Monochrome ou bicolore
Cache-conteneurs **sans** tôle de fond	208190	208192	228192	208194
Cache-conteneurs **avec** tôle de fond	208191	208193	228193	208195
Options				
Gabarit de positionnement pour conteneur 240 litres	208189			inclus
Kit autocollants	208132			



Réf. 208194 + 208132

FINITION PEINTURE

> Structure peinte sur galva selon nos coloris
> Trappes monochromes peintes sur galva selon nos coloris ou bicolore. Autres couleurs nous consulter

RAL 3020 · RAL 3004 · RAL 5010 · RAL 6005 · RAL 8017 · RAL 1023

RAL 7044 · RAL 9010 · RAL 9005 · Gris PROCITY® · Aspect Corten



Réf. 208192 + 208189

** Nous recommandons des conteneurs de minimum 240 litres pour une utilisation optimale. ** Dimensions maximum d'un conteneur : largeur 1455 x profondeur 872 mm.*