PROCITY
www.procity.eu

SOLUTIONS FUMEURS
ABRI FUMEURS MODULO

CARACTÉRISTIQUES TECHNIQUES

> Longueur : 2510 ou 5020 mm
> 2 profondeurs : 2008 ou 3400 mm
> Hauteur sous toiture : mini 1980 mm
> Poteaux carrés : tube acier 70 x 70 mm
> Toiture : profilés en aluminium anodisés, traverses en tube acier 40 x 40 mm et panneaux en polycarbonate alvéolaire épaisseur 10 mm traité anti-UV
> Bardages de façade, de côtés et de fond : verre sécurisé épaisseur 5 mm avec signalétique de sécurité
> Fixation bardage : système de pincement pour un remplacement aisé en cas de vandalisme



Réf. 529570 + 529679 + 529401 + 206770

SCHÉMA

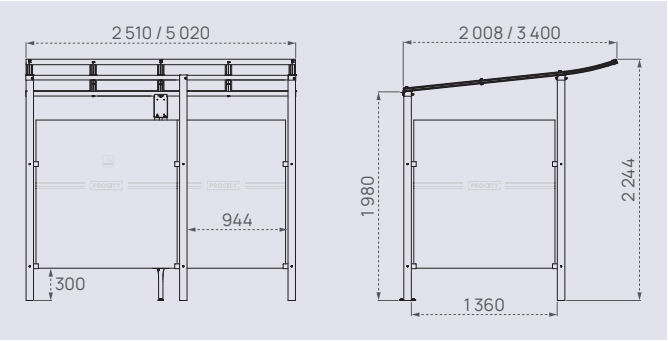

RECOMMANDATIONS DE POSE

> Pose par scellement direct ou sur platines réglables en hauteur (max 80 mm)

OPTIONS

> Bavette coupe-vent latérale (la paire)
> Assis-debout
> Autocollant du symbole “cigarette” (la paire)

RÉFÉRENCES

	Scellement direct		Sur platines	
	Avec bardage de retour avant	Sans bardage de retour avant	Avec bardage de retour avant	Sans bardage de retour avant
Profondeur 2008 mm				
Long. 2510 mm	529570	529572	599570	599572
Long. 5020 mm	529571	529573	599571	599573
Profondeur 3400 mm				
Long. 2510 mm	529574	529576	599574	599576
Long. 5020 mm	529575	529577	599575	599577

Options	
Bavette coupe-vent latérale (la paire)	529679
Assis-debout	209147
Autocollant du symbole “cigarette” (la paire)	529401



Réf. 599575

FINITION PEINTURE

> Peint sur galva selon nos coloris

RAL 3020 · RAL 3004 · RAL 5010 · RAL 6005 · RAL 8017

RAL 7044 · RAL 9010 · RAL 9005 · Gris PROCITY® · Aspect Corten

Coupe-vent latéraux (la paire)
Réf. 529579



