PROCITY
www.procity.eu

BARRIÈRES DE VILLE
BARRIÈRE MAIN COURANTE LISBONNE

CARACTÉRISTIQUES TECHNIQUES

> Deux longueurs : 1000 et 1500 mm
> Hauteur hors tout : 1180 mm
> Hauteur hors sol : 1000 mm
> Poteaux : tubes acier 35 x 35 mm, épaisseur 1,5 mm
> Trois cadres, type "Croix de St André" standard :
- cadre simple croix 30 x 30 mm avec rondelle centrale Ø 89 mm
- cadre simple croix 30 x 30 mm avec 2 rosaces
- cadre simple croix 25 x 15 mm avec grillage en fil de Ø 4 mm
> Main courante au confort tactile qui, grâce à son léger débordement du cadre, permet une installation en ligne continue*



Réf. 206221

RECOMMANDATIONS DE POSE

> Pose par scellement direct

OPTIONS

> Kit d'amovibilité Serrubloc® pour barrières de ville composé de deux fourreaux d'amovibilité, dont l'un est verrouillable par clé triangle. Auto-drainants : se posent à fond de fouilles. Réf. 203400
> Pose sur platines ovales

RÉFÉRENCES

	Lg 1000 mm	Lg 1500 mm
Simple croix	206200	206201
Rosace	206232	206233
Grillagé	206220	206221

Réf. 206200

Réf. 206232

Réf. 206220

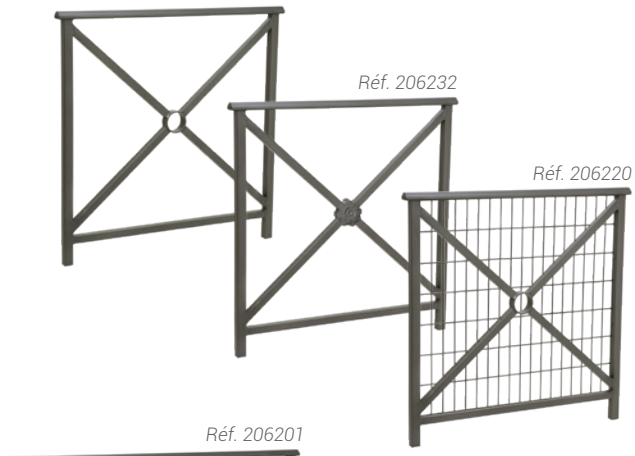

Réf. 206201

Réf. 206233

Réf. 206221

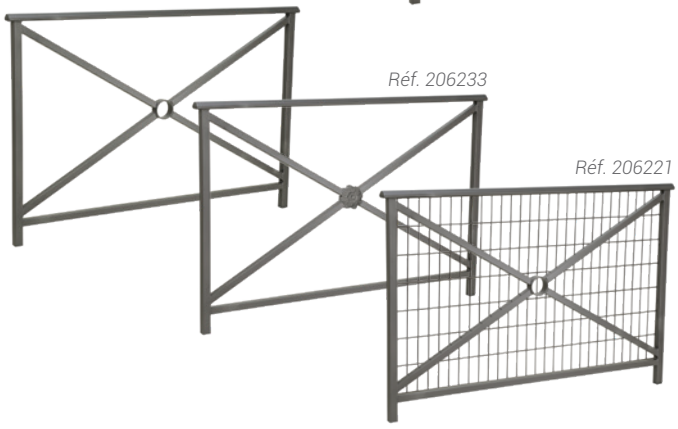

SCHÉMA

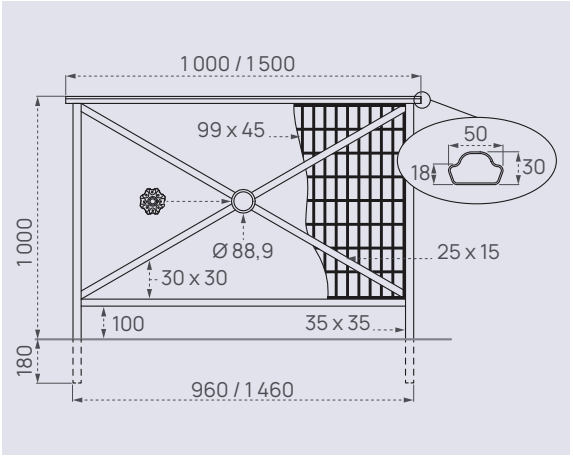

Kit d'amovibilité Serrubloc®
Réf. 203400









FINITION PEINTURE

> Acier peint sur zinc selon nos coloris

RAL 3020 | RAL 3004 | RAL 5010 | RAL 6005 | RAL 8017

RAL 7044 | RAL 9010 | RAL 9005 | Gris PROCITY® | Aspect Corten

**Les barrières main courante placées en continu, de par leur process de soudure et des tolérances de la matière première, peuvent présenter une déformation potentielle des tubes d'environ 4,5 mm*