PROCITY®
www.procity.eu

BARRIÈRES
BARRIÈRE TOURNANTE DÉCORATIVE

CARACTÉRISTIQUES TECHNIQUES

> 3 longueurs : 2 010, 2 662 ou 3 502 mm
> 2 hauteurs : 1 052 mm (long. 2 010 mm) ou 1 106 mm (long. 2 662 et 3 502 mm)
> Structure : tubes acier 50 x 50 mm et 30 x 30 mm
> Système d'ouverture : fût monté sur pivot
> Fermeture : par goupille Ø 20 mm et cadenas (fournis)
> Blocage possible à 90° en position ouverte



Réf. 203129

RECOMMANDATIONS DE POSE

> Fixation sur platine 200 x 200 mm (long. 2 010 mm) ou 400 x 250 mm (long. 2 662 et 3 502 mm)
> Le kit de pose indépendant de la barrière vous offre l'opportunité de préparer vos massifs de scellement de façon anticipée

OPTION

> Fermeture par clé triangle de 11 ou clé triangle de 14 prisonnière *(non adaptée à l'usage des pompiers)*

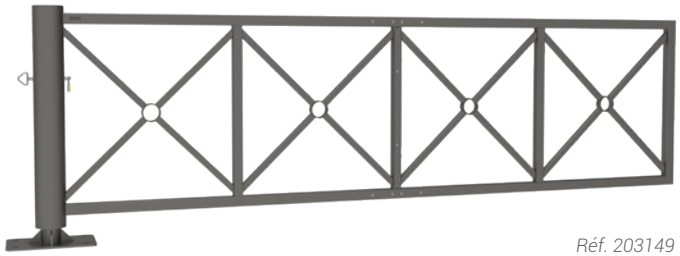

Réf. 203149

RÉFÉRENCES

	Barrière	Kit de pose	
Barrière longueur 2 010 mm	203129	203601	
Barrière longueur 2 662 mm	203148	203602	Nouveau
Barrière longueur 3 502 mm	203149	203602	Nouveau

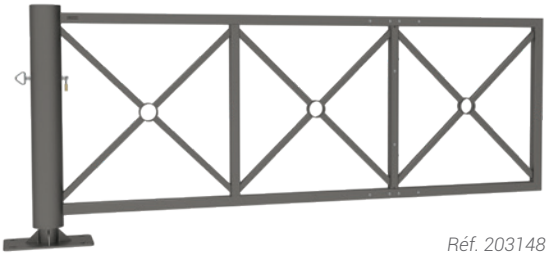

Réf. 203148

SCHÉMA

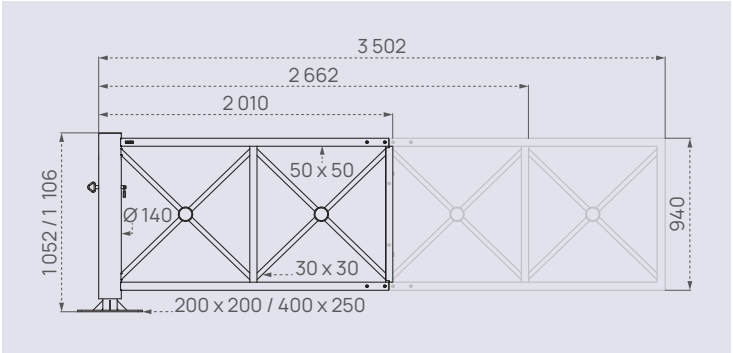

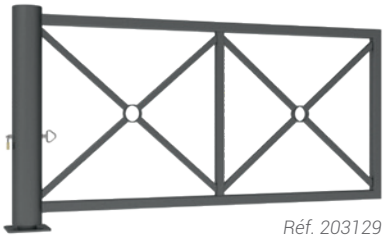

Réf. 203129

FINITION PEINTURE

> Acier peint sur galva selon nos coloris

RAL 3020 · RAL 3004 · RAL 5010 · RAL 6005 · RAL 8017

RAL 7044 · RAL 9010 · RAL 9005 · Gris PROCITY® · Aspect Corten