STATIONNEMENT
BUTÉE DE PARKING CAOUTCHOUC

CARACTÉRISTIQUES TECHNIQUES

> 3 longueurs : 550, 900 ou 1800 mm
> Largeur : 145 mm
> Hauteur : 100 mm
> Structure en caoutchouc recyclé



Réf. 207912

RECOMMANDATIONS DE POSE

> Fixation par boulons (non fournis)

RÉFÉRENCES

Longueur 550 mm	207912
Longueur 900 mm	207913
Longueur 1800 mm	207914
Option	
Boulons à expansion (lot de 20 pièces)	111566



SCHÉMA

Réf. 207913

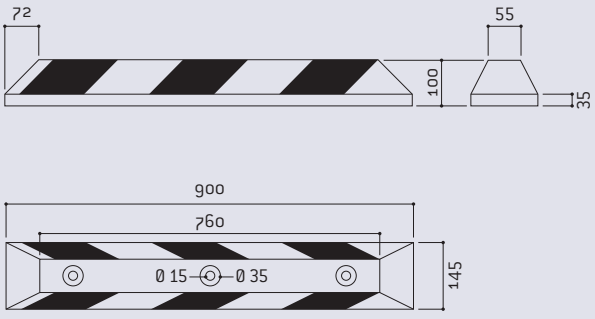

FINITION PEINTURE

> Caoutchouc jaune et noir

Jaune
et noir