PROCITY
www.procity.eu

BANCS ET BANQUETTES
FAUTEUIL SILAOS®

PEFC 10-31-3070 Promouvoir la gestion durable de la forêt www.pefc-france.org

CARACTÉRISTIQUES TECHNIQUES

> Longueur : 600 mm
> Hauteur d'assise : 450 mm
> Hauteur hors tout : 821 mm
> Structure en tube acier 30 x 50 mm, épaisseur 2 mm
> Assise et dossier en chêne certifié PEFC épaisseur 36 mm, largeur de lame 115 mm
> Disponible en 5 ou 6 lames
> Avec ou sans accoudoir, épaisseur 8 mm
> Platines de fixation : 100 x 40 mm, ép. 5 mm, trous Ø 12 mm



Réf. 209610

RECOMMANDATIONS DE POSE

> Fixation sur platines (tiges d'ancrage fournies)
> Prêt à monter (toutes les lames de bois sont pré-percées pour faciliter le montage des produits)



Réf. 209500

RÉFÉRENCES

	Sans accoudoir	Avec accoudoirs
Long. 600 mm - 5 lames	209500	209510
Long. 600 mm - 6 lames	209600	209610

SCHÉMA

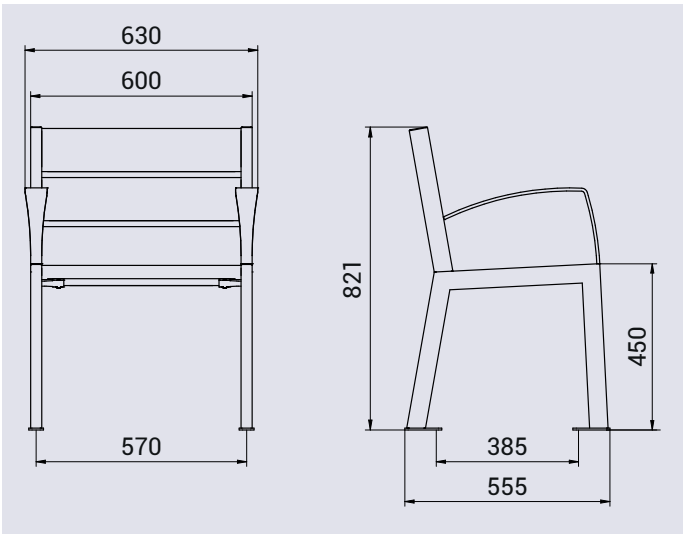

PLAN DE SCELLEMENT

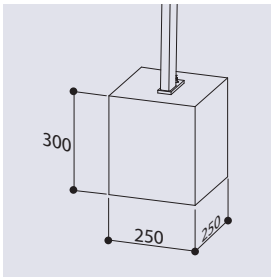

FINITION PEINTURE

> Acier peint sur zinc selon nos coloris
> Chêne finition brute, acajou ou chêne clair

RAL 3020 · RAL 3004 · RAL 5010 · RAL 6005 · RAL 8017 · Chêne clair · Brut

RAL 7044 · RAL 9010 · RAL 9005 · Gris PROCITY® · Aspect Corten · Acajou