VIALUX
vialux.fr
ISO 14001 ENVIRONMENTAL MANAGEMENT SYSTEM

HÉMISPHÉRIQUES
1/2 SPHÈRE VERTICALE





RÉFÉRENCES

OPTIQUE	RÉF.
Ø 570 mm	**56-57**
Ø 800 mm	**56-80**
Ø 1140 mm	**56-114**

GARANTIES

> Garantie intégrale (optique et fixation)*

Polymir 3 Garantie 3 ans

> Incassable > Léger > Indéformable > Résistant aux chocs > Traitement de surface anti-UV > Garantie 3 ans

SCHÉMA DE FIXATION

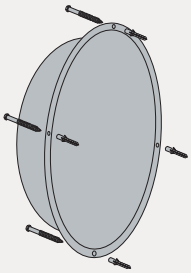

> À fixer sur un mur par chevilles et vis fournies

CARACTÉRISTIQUES TECHNIQUES

RÉF.	DISTANCE MAXI DE L'UTILISATEUR AU MIROIR	POIDS BRUT (kg)	DIMENSIONS DE L'EMBALLAGE (mm)
56-57	8 mètres	3,4	680 x 210 x 700
56-80	10 mètres	4,8	920 x 130 x 940
56-114	12 mètres	11,4	1220 x 310 x 1260

> Qualité Polymir® : l'optique renvoie une image nette, sans aucune déformation
> Bombage : vision à 180° permettant le contrôle de 3 directions
> Fixation fournie

FABRICATION FRANÇAISE

DIMENSIONS

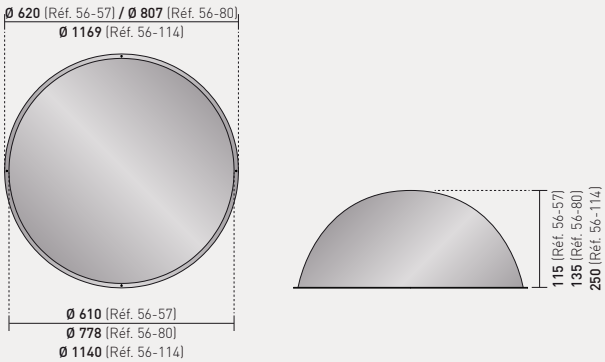

*Sous réserve d'une utilisation normale