PROCITY
www.procity.eu

POTELETS
POTELETS CARREFOUR À CHAÎNES

CONFORMES AU NOUVEL ABAQUE

Les potelets Procity® respectent les prescriptions de l'arrêté du 18 septembre 2012 relatif à la détection des obstacles bas.



Réf. 204361 + 204371 + 204376



Réf. 204362 + 204381 + 204386

CARACTÉRISTIQUES TECHNIQUES

> Hauteur hors tout :
- Ø 60 mm : 1280 mm
- Ø 76 mm : 1180 mm

> Tube acier : Ø 60 ou 76 mm avec 1 ou 2 anneaux
> Épaisseur du tube : 3 mm équipé d'un bouchon bombé soudé
> 2 diamètres de chaîne : Ø 12 et Ø 5 mm

PLAN DE SCELLEMENT

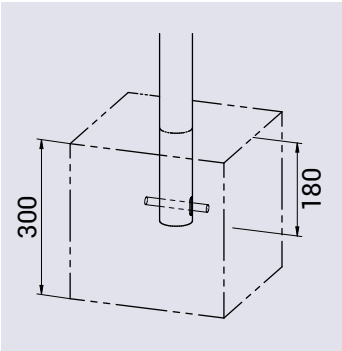

RECOMMANDATIONS DE POSE

> Pose par scellement direct (hauteur du scellement 180 mm)

RÉFÉRENCES ET DIMENSIONS

> Pour votre combinaison, choisissez la référence de potelet à anneaux qui vous convient, le type de chaîne et maillon que vous souhaitez installer

	Galva	Peint/galva	Peint/zinc
Potelet Ø 60 mm			
Hauteur hors sol : 1100 mm			
1 anneau	204321	204331	204665
2 anneaux	204322	204332	204666
Potelet Ø 76 mm			
Hauteur hors sol : 1000 mm			
1 anneau	204361	204365	204668
2 anneaux	204362	204366	204669



Réf. 204371



Réf. 204376



Réf. 204370



Réf. 204375

CHAÎNE ET MAILLON

Dimensions intérieures

Chaîne	**Galva**	**Peint/galva**
Chaîne Ø 12 x 24 x 78 mm	204371	204381
Chaîne Ø 5 x 10 x 35 mm	204370	204380
Maillon	**Zinguée**	**Peint/zinc**
Maillon Ø 12 x 24 x 80 mm	204376	204386
Maillon Ø 5 x 13,5 x 51 mm	204375*	204385

**finition inox*

FINITION PEINTURE

> Finition galva, peint sur galva ou peint sur zinc selon nos coloris
> Chaîne : galva ou peint sur galva selon nos coloris (sauf aspect Corten)
> Maillon : zinguée ou peint sur zinc selon nos coloris (sauf aspect Corten)

RAL 3020 · RAL 3004 · RAL 5010 · RAL 6005 · RAL 8017 · Galva

RAL 7044 · RAL 9010 · RAL 9005 · Gris PROCITY®

Potelet carrefour Ø 60 mm



Potelet carrefour Ø 76 mm

