PROCITY®
www.procity.eu

STATIONS BUS

STATION BUS CONVIVIALE® AVEC BARDAGES EN VERRE SÉCURISÉ

CARACTÉRISTIQUES TECHNIQUES

> Une longueur : 3136 mm
> Profondeur totale : 1505 mm
> Extension par module intermédiaire : 1000 mm
> Poteaux : tube acier 100 x 60 mm
> Hauteur sous toiture : mini 2096 mm
> Toiture : vitrage en PMMA fumé 6 mm insensible aux UV
> Cadre de toiture : tube acier 40 x 40 mm avec gouttière
> Haubans : tôle acier épaisseur 3 mm
> Bardage latéral et bardage de fond : verre sécurisé 8 mm avec signalétique de sécurité
> Fixation bardage : système de pincement en Zamak finition brossée
> Plaque d'arrêt : H 160 x 900 mm, tôle acier galvanisé laquée RAL 9006 (signalétique non fournie)
> Vitrine horaire : 750 x 750 mm (6 A4), ép. 30 mm en aluminium anodisé. Porte battante remplaçable et réversible. Vitrage plexichocs, ép. 4 mm. Serrure de sécurité 2 clés. Joint d'étanchéité élastomère. Fond tôle galvanisée, laqué blanc. Fixation fournie
> Vitrine d'information :
- Vitrine "2000" double face
- Cadre aluminium ép. 75 mm
- Solidaire de la station, fixée sur poteau par pattes de fixation
- Porte levante en verre sécurisé 4 mm assistée par vérins
- Dimensions d'affichage : h 1750 x 1200 mm
- Éclairage en option, nous consulter

OPTIONS

> Assis-debout (Réf. 209159)
> Bavette coupe-vent (Réf. 529420)
> Plaque d'arrêt supplémentaire (Réf. 529410)
> Banc (Réf. 209115)
> Extension par module intermédiaire d'1 m (Réf. 529686)
> Éclairage LED par panneau photovoltaïque (Réf. 509042)
> Éclairage LED, alimentation électrique 220V, disjoncteur non fourni (Réf. 509045). *Le raccordement électrique doit être assuré par un professionnel*

FINITION PEINTURE

> Peint sur galva selon nos coloris

RAL 3020 | RAL 3004 | RAL 5010 | RAL 6005 | RAL 8017

RAL 7044 | RAL 9010 | RAL 9005 | Gris PROCITY® | Aspect Corten



Réf. 529685

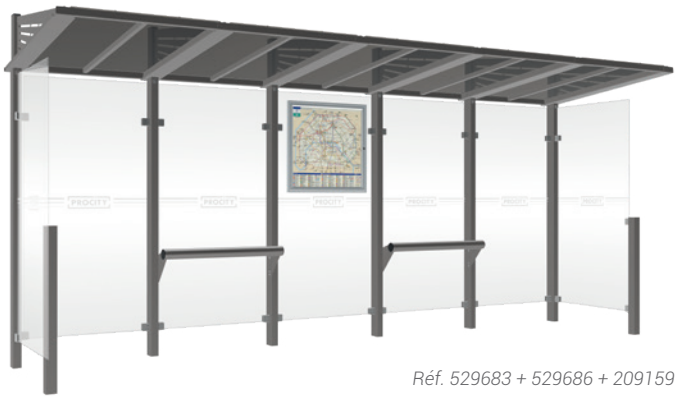

Réf. 529683 + 529686 + 209159

RECOMMANDATIONS DE POSE

> Pose par scellement direct
> Notice de montage fournie
> *Attention :* ne pas installer de banc ou d'assis-debout à proximité du caisson lumineux ou de la vitrine "2000" afin de ne pas en bloquer l'ouverture

SCHÉMA

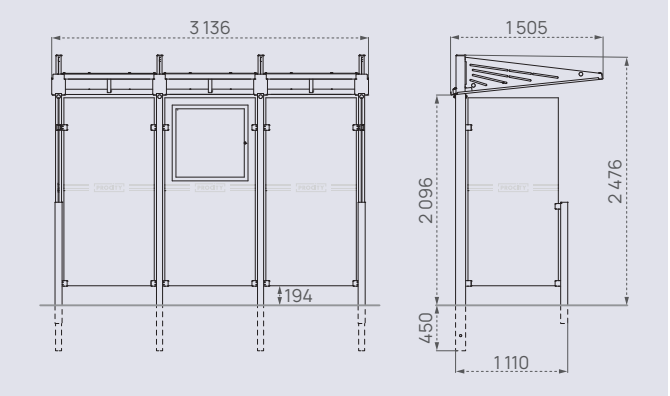

STATIONS BUS

STATION BUS CONVIVIALE®
AVEC BARDAGES EN VERRE SÉCURISÉ

RÉFÉRENCES

> Tous nos modèles sont livrés avec bardage de fond en verre sécurisé, vitrine horaire et une plaque d'arrêt

loi handicap — mettons-la en place pour que chacun trouve sa place

Dans sa version sans bardage latéral, la station bus Venise préserve le cheminement des piétons en conformité avec l'arrêté du 15 janvier 2007 relatif à l'accessibilité de la voirie et des espaces publics.



Long. 3136 mm
sans bardage latéral
529680



Long. 3136 mm
avec deux bardages latéraux
529683



Long. 3136 mm
avec un bardage latéral à gauche
529682



Long. 3136 mm
avec un bardage latéral à droite
529681



Long. 3136 mm
avec une vitrine "2000" à gauche et un bardage latéral à droite
529684



Long. 3136 mm
avec une vitrine "2000" à droite et un bardage latéral à gauche
529685



Option assis-debout
Réf. 209159

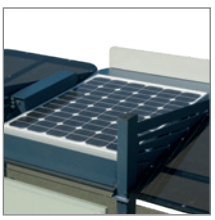

Option panneau photovoltaïque
Réf. 509042





