PROCITY
www.procity.eu

STATIONS BUS
STATION BUS KUB.

CARACTÉRISTIQUES TECHNIQUES

> Une longueur : 3026 mm
> Profondeur totale : 1536 mm
> Hauteur : 2446 mm
> Poteaux : acier 180 x 100 x 5 mm
> Poutre horizontale : tube acier 120 x 120 mm
> Toiture : polycarbonate épaisseur 8 mm protection, traité anti-UV
> Bardage latéral et bardage de fond : verre sécurisé, épaisseur 8 mm avec signalétique de sécurité
> Vitrine horaire : 750 x 750 mm (6 A4), épaisseur 30 mm en aluminium anodisé. Porte battante remplaçable et réversible. Vitrage plexichocs, ép. 4 mm. Serrure de sécurité 2 clés. Joint d'étanchéité élastomère. Fond tôle galvanisée, laqué blanc. Fixation fournie
> Vitrine d'information :
- Vitrine "2000" double face
- Cadre aluminium ép. 75 mm
- Solidaire de la station, fixée sur poteau par pattes de fixation
- Porte levante en verre sécurisé 4 mm assistée par vérins
- Dimensions d'affichage : h 1750 x 1200 mm
- Éclairage en option, nous consulter
> Possibilité d'une signalétique sur 3 faces (sérigraphie non fournie)



Réf. 306710
+ assis-debout vendu séparément (306721)



Réf. 306711

RECOMMANDATIONS DE POSE

> Pose par scellement direct
> Notice de montage fournie
> *Attention :* ne pas installer de banc ou d'assis-debout à proximité de la vitrine d'information afin de ne pas en bloquer l'ouverture

SCHÉMA

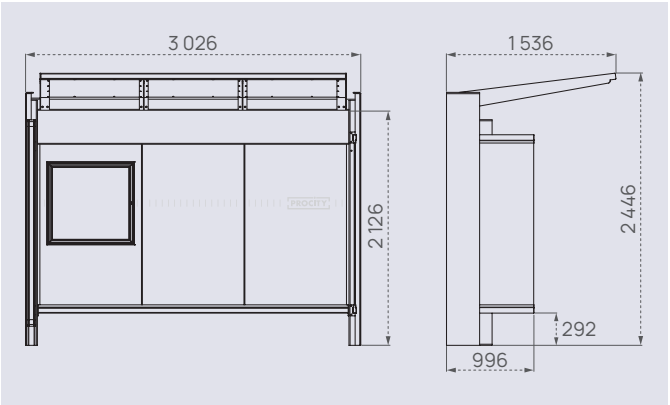

OPTIONS

> Éclairage LED par alimentation électrique 220V. *Le raccordement électrique doit être assuré par un professionnel*, disjoncteur non fourni (Réf. 306719)

FINITION PEINTURE

> Peint sur galva selon nos coloris

RAL 3020 | RAL 3004 | RAL 5010 | RAL 6005 | RAL 8017

RAL 7044 | RAL 9010 | RAL 9005 | Gris PROCITY® | Aspect Corten

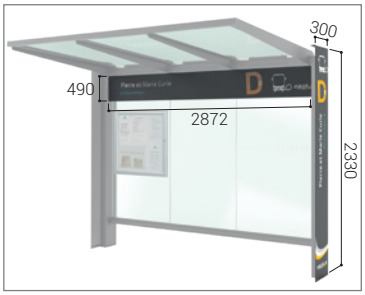

Tôles permettant une grande surface pour de la signalétique (non fournie)

STATIONS BUS
STATION BUS KUB.

RÉFÉRENCES

> Tous nos modèles sont livrés avec bardage de fond et vitrine horaire

mettons-la en place pour que chacun trouve sa place
loi handicap

Dans sa version sans bardage latéral, la station bus Kub. préserve le cheminement des piétons en conformité avec l'arrêté du 15 janvier 2007 relatif à l'accessibilité de la voirie et des espaces publics.

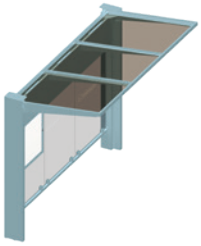

Long. 3026 mm
sans bardage latéral

306710

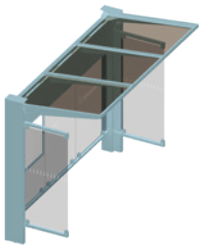

Long. 3026 mm
avec deux bardages latéraux

306711

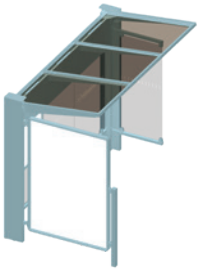

Long. 3026 mm
avec une vitrine "2000" à gauche et un bardage latéral à droite

306712









Réf. 306712



Réf. 306711