PROCITY®
www.procity.eu/fr

TOTEMS ARRÊT DE BUS
TOTEM ARRÊT DE BUS MILAN

CARACTÉRISTIQUES TECHNIQUES

> Longueur : 440 mm
> Hauteur hors sol : 2160 mm
> Cadre : tube acier 60 x 40 mm
> Vitrine simple ou double face :
- cadre aluminium anodisé épaisseur 30 ou 75 mm
- deux serrures
- vitrage Plexichocs® épaisseur 4 mm
- dimensions d'affichage :
hauteur 900 x largeur 215 mm

> Support signalétique :
- tôle acier galvanisé, laquée RAL 9006
- surface utile : hauteur 200 x largeur 310 mm

Réf. 529445
Signalétique non fournie

RECOMMANDATIONS DE POSE

> Pose par scellement direct

RÉFÉRENCES

Totem arrêt de bus Milan simple face	529440
Totem arrêt de bus Milan double face	529445

SCHÉMA ET PLAN DE SCELLEMENT

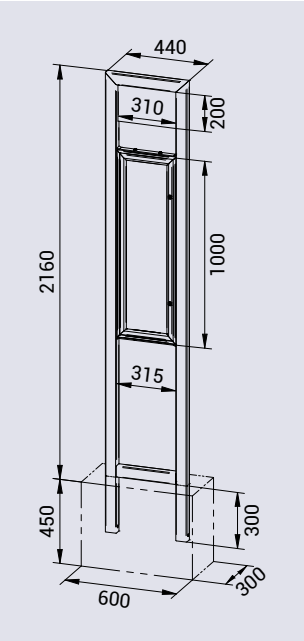

Signalétique non fournie

FINITION PEINTURE

> Peint sur zinc selon nos coloris

RAL 3020 | RAL 3004 | RAL 5010 | RAL 6005 | RAL 8017

RAL 7044 | RAL 9010 | RAL 9005 | Gris PROCITY® | Aspect Corten