CORBEILLE Cévennes - Pied cylindrique - 60 litres

Réf. 208201

A

x1
Corps de corbeille 60L
ATE 208200.A

x1
Serrure nickelée
ACC 19086

x2
Vis FHC M5x16
ACC 22269

x2
Ecrou borgne frein M5
ACC 04985

x1
Adhesif blanc
ACC 01019

Transfer à poser

C

x 1
Tige galva M8 x 180
ACC 20049

F

x1
Seau 60 L
90001003.002

D

x4
Vis H M8x20
ACC 22273

x 4
Ecrou H M8
ACC 05012

x 8
Rondelle M 8
ACC 18145

G

x1
Clef Metal
ACC 03342

x1
Pied corbeille
ATE 208201.C
B

x1
Ecrou sécurité
ACC 05006
E

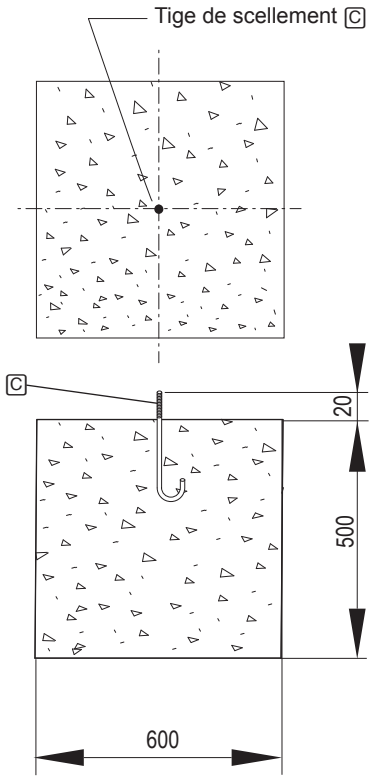

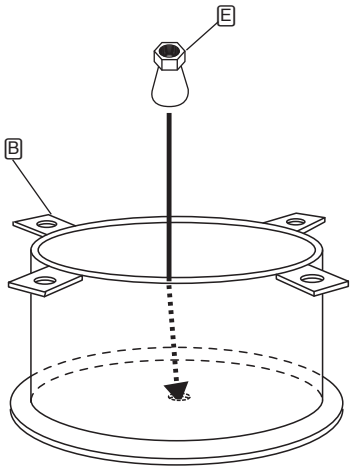

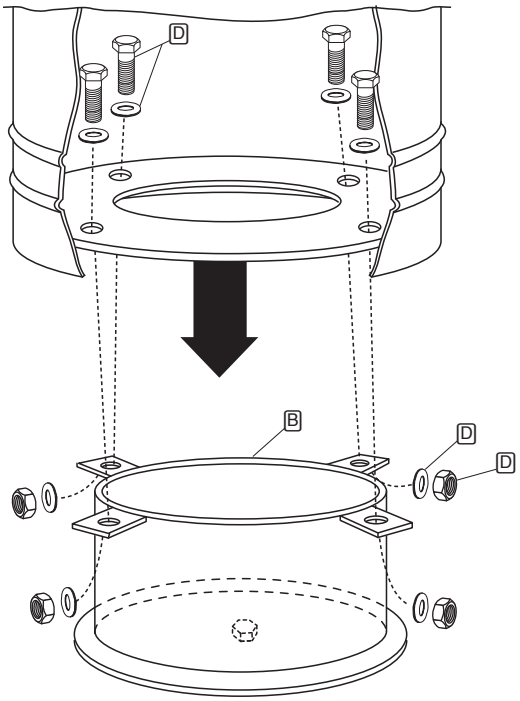

PROCITY